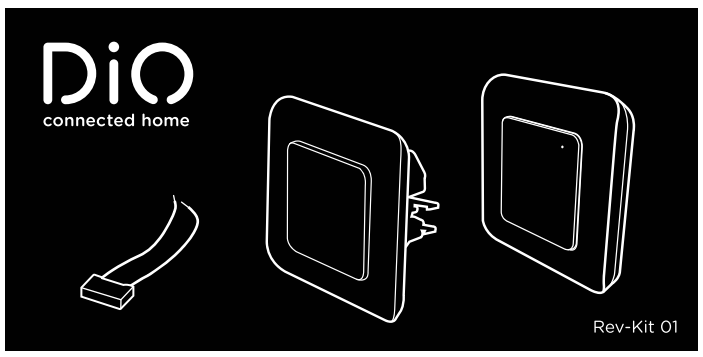


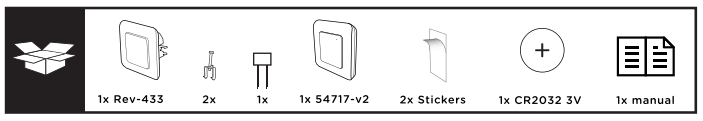


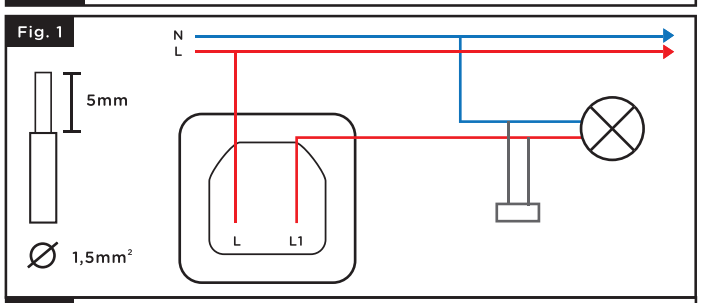


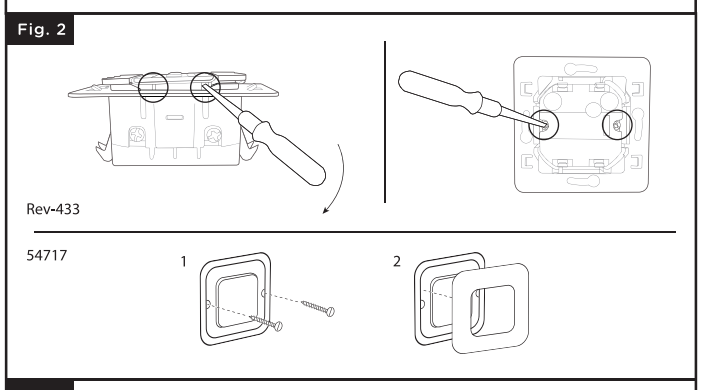


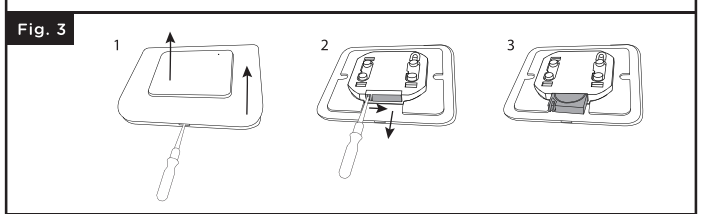


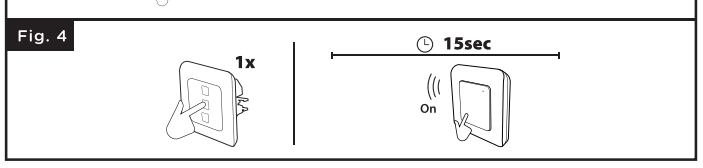


# FR - Kit va-et-vient sans fil

## 0. Tutoriel vidéo

Afin de simplifier la compréhension et l'installation de nos packs et de nos solutions, nous avons opté pour des notices filmées: vous pouvez les visionner sur notre chaîne **Youtube.com/c/dio-connected-home**, dans l'onglet **playlists**.

## 1. Installer l'interrupteur lumière

Ce produit doit être installé conformément aux règles d'installation et de préférence par un électricien qualifié. Une installation incorrecte et/ou une utilisation incorrecte peuvent entraîner des risques de choc électrique ou d'incendie.
**Couper l'alimentation électrique avant toutes interventions.**

## 1.1 Raccorder l'interrupteur

Fig.1

Retirer votre interrupteur mécanique.
Dénuder les câbles d'environ 8mm pour avoir une bonne surface de contact.

Fig.1
1 Raccorder L (brun ou rouge) sur la borne L du module
2 Raccorder Le câble venant de l'ampoule (brun ou rouge) sur la borne L1 du module
3 Raccorder le condensateur en parallèle de l'ampoule pour un fonctionnement optimal.

Si l'installation a une arrivé du neutre au niveau de l'interrupteur, raccorder les 2 câbles de neutre (bleu) ensemble à l'aide d'une miniborne.

## 1.2 Fixer l'interrupteur au mur

Fig.2

- à l'aider des griffes fournies
  Afin d'accéder aux griffes, retirer le module avant à l'aide d'un petit tournevis plat en poussant vers l'intérieur au niveau des 2 encoches inférieures. Retirer les griffes de leur emplacement et serrer les 2 vis afin de fixer l'interrupteur.

- à l'aide de 2 vis non fournies
  Fixer l'interrupteur à votre boitier d'encastrement à l'aide de 2 vis non fournies.

## 2. Installer l'interrupteur sans fil

Enlever la plaquette avant de l'interrupteur (voir paragraphe 2.1) et retirer la languette au niveau de la pile.

## 2.1 Changer la pile

Fig.3

Le LED rouge de l'interrupteur est moins intense quand la batterie est faible.

Pour changer la pile :
1. Retirer le cadre et la plaquette avant de l'interrupteur
2. Avec l'aide d'un petit tournevis plat, retirer le compartiment de la pile en appuyant la petite encoche vers l'intérieur tout en tirant vers le bas.
3. Remplacer la pile usagée par une nouvelle de type CR2032 – 3V, en vous assurant de la placer avec le + vers le haut.
4. Replacer le compartiment de la pile et la plaque avant jusqu'à entendre en clic.

**Attention :** Danger d'explosion si la pile n'est pas remplacée correctement. Ne remplacer que par le même type ou un type équivalent.

Ce produit contient une pile bouton. Si la pile bouton est avalée, elle peut provoquer de graves brûlures internes en seulement 2 heures.
Gardez les piles neuves et usagées hors de portée des enfants.
Si le compartiment des piles ne se ferme pas correctement, arrêtez d'utiliser le produit et gardez-le hors de portée des enfants.
Si vous pensez que des piles ont pu être avalées ou placées à l'intérieur d'une partie du corps, consultez immédiatement un médecin.

## 3. Associer l'interrupteur avec l'interrupteur sans fil DiO

Fig.4

Ce produit est compatible avec l'ensemble des commandes DiO 1.0 : télécommandes, interrupteurs et détecteurs sans fil.

1. Appuyer 1 fois sur le bouton central de l'interrupteur récepteur REV-433, la LED Commence à clignoter lentement en rouge.
2. Dans les 12 secondes, appuyer sur le bouton 'ON' de l'interrupteur sans fil, de la télécommande ou détecteur DiO 1.0, la LED de l'interrupteur clignote rouge rapidement pour confirmer l'association.

**Attention : Si vous n'appuyez pas sur le bouton 'ON' de votre commande sans fil dans les 12 secondes, l'interrupteur sortira du mode apprentissage ; vous devez reprendre au point 1 pour l'association.**

L'interrupteur REV-433 peut être liée jusqu'à 6 commandes DiO différentes. Si la mémoire est pleine, vous ne pourrez pas installer une 7.me commande, voir paragraphe 3.1 pour effacer une commande.

## 3.1 Effacer une commande DiO 1.0

Pour supprimer une commande de l'interrupteur REV-433:
• Appuyer 1 fois sur le bouton central de l'interrupteur, la LED commence à clignoter lentement en rouge.
• Appuyer sur la touche 'OFF' de la commande DiO à effacer, la LED clignote rouge rapidement pour confirmer l'effacement.

## 4. Réinitialiser l'interrupteur

Pour rétablir l'interrupteur REV-433 à ses réglages d'usine :
Appuyer durant 6 secondes sur le bouton central, jusqu'à ce que la LED clignote rapidement rouge et lâcher.

## 5. Utilisation

**Avec la télécommande/ interrupteur sans fil DiO :**
Appuyer sur le bouton "ON" ("OFF") de votre commande DiO pour allumer (éteindre) la lumière.

**Sur l'interrupteur :**
Allumer/éteindre la lumière en appuyant 1 fois sur le bouton correspondant.

## 6. Résolution de problèmes

• **La lumière ne s'allume pas avec une commande ou détecteur DiO:**
- Vérifier que votre interrupteur est bien connecté au courant électrique.
- Vérifier la polarité et/ou l'épuisement des piles de votre interrupteur sans fil.
- Vérifier que la mémoire de votre interrupteur n'est pas pleine, l'interrupteur peut être lié à maximum 6 commandes DiO (télécommande, interrupteur et/ou détecteur), voir paragraphe 3.1 pour effacer une commande.
- Assurer vous d'utiliser une commande utilisant le protocole DiO 1.0.

**Important :** Une distance minimale d'1-2m est requise entre deux récepteurs DiO (module et/ou prise). La portée entre l'interrupteur et la commande DiO peut être diminuée par l'épaisseur des murs, ou un environnement sans fil existant.

## 7. Caractéristiques techniques

**Rev-433**
Protocole: 433,92 MHz by DiO
EIRP: max. 0,7 mW
Portée avec une commande DiO :
50m (en champ libre)
Max. 6 émetteurs DiO 1.0 associés
Température de fonctionnement: 0 à 35°C
Alimentation: 220 - 240 V - 50Hz
Max.: 200W
d x h : 85 x 85 x 37 mm

Utilisation intérieure (IP20), ne pas utiliser dans un environnement humide.

~ Courant alternatif

Pour en savoir plus : www.quefairedemesdechets.fr

**54717**
• Protocole : DiO 1.0
• Fréquence : 433,92 MHz
• Puissance radiofréquence max transmise : <20 mW
• Température de fonctionnement : -10° à 35°C
• Distance de transmission : 50 m (en champs libre)
• Batterie lithium: CR2032 3V (inclue)
• Nombre de canaux : 1
• Dimensions : 86 x 85 x 13 mm

Utilisation intérieure (IP20), ne pas utiliser dans un environnement humide.

## 9. Compléter votre installation

Complétez votre installation avec les solutions DiO pour contrôler votre chauffage, votre éclairage, vos volets roulants, votre jardin ou encore visualiser ce qui se passe chez vous avec la vidéosurveillance. Facile, qualitatif, évolutif et économique, découvrez toutes les solutions DiO connected home sur www.DiOhome.com

**Recyclage**
Conformément aux directives européennes DEEE(2002/96/EC) et relative aux accumulateurs (2006/66/EC), tout appareil électrique, électronique ou accumulateur doit être collecté séparément par un système local et spécialisé de collecte des déchets. Ne jetez pas ces produits avec les déchets ordinaires. Consultez la réglementation en vigueur. La marque en forme de poubelle indique que ce produit ne doit pas être jeté avec les ordures ménagères dans aucun des pays de l'UE. Afin de prévenir tout risque sur l'environnement ou la santé humaine lié à la mise au rebut incontrôlée, recyclez le produit de façon responsable afin de promouvoir l'utilisation durable des ressources matérielles. Pour renvoyer votre appareil usagé, utilisez les systèmes de renvoi et collecte ou contactez le revendeur d'origine. Il se chargera du recyclage dans le respect des dispositions règlementaires.

CHACON déclare que l'interrupteur d'éclairage REV-433 et l'interrupteur sans fil 54717 sont conformes aux exigences essentielles et aux autres dispositions pertinentes de la directive RED 2014/53/EU.
Le texte complet de la déclaration UE de conformité est disponible à l'adresse internet suivante:
www.chacon.com/conformity

# NL - Draadloze twee-weg schakelaar kit

## 0. Videotutorial

We hebben een serie videotutorials gemaakt om het gebruik en het installeren van onze oplossingen gemakkelijker te maken. U kunt deze bekijken op ons YouTube-kanaal **Youtube.com/c/dio-connected-home** onder **Playlists.**

## 1. Installeren van de lichtschakelaar

Dit product moet worden geïnstalleerd in overeenstemming met de installatievoorschriften en bij voorkeur door een gekwalificeerde elektricien. Onjuiste installatie en/of onjuist gebruik kan leiden tot het risico van elektrische schokken of brand.
**Onderbreek de stroomtoevoer alvorens onderhoud te plegen.**

## 1.1 De schakelaar aansluiten

Fig.1

Verwijder je mechanische schakelaar.

Fig.1
1 Sluit L (bruin of rood) aan op aansluiting L van de module
2 Sluit de kabel van de gloeilamp (bruin of rood) aan op de L1 klem van de module
3 Sluit de condensator parallel aan de gloeilamp aan voor een optimale werking.

Als de installatie een neutrale draad aan de schakelaar heeft, verbindt u de 2 neutrale (blauwe) draden met elkaar met behulp van een connector.

## 1.2 Installatie van de schakelaar aan de muur

Fig.2

- Met behulp van de bijgeleverde klauwen
  Om toegang te krijgen tot de klauwen, verwijdert u de frontmodule met een kleine platte schroevendraaier door de 2 onderste inkepingen naar binnen te duwen. Verwijder de klauwen van hun plaats en draai de 2 schroeven vast om de schakelaar vast te zetten.

- Gebruik van 2 schroeven die niet zijn meegeleverd
  Bevestig de schakelaar aan uw inbouwdoos met 2 niet-meegeleverde schroeven.

## 2. Installeren van de draadloze schakelaar

Verwijder de voorplaat van de schakelaar (zie hoofdstuk 2.1) en verwijder het lipje bij de batterij.

## 2.1 De batterij vervangen

Fig.3

De rode LED op de schakelaar is gedimd als de batterij bijna leeg is.

Om de batterij te vervangen:
1. Verwijder het frame en de voorplaat van de schakelaar
2. Verwijder met een kleine platte schroevendraaier het batterijvak door de kleine de kleine inkeping naar binnen te drukken terwijl u naar beneden trekt.
3. Vervang de oude batterij door een nieuwe CR2032 - 3V batterij en zorg ervoor dat u deze met de + kant naar boven plaatst.
4. Plaats het batterijcompartiment en de voorplaat terug tot u een klik hoort.

**Let op:** Explosiegevaar als de batterij niet correct wordt vervangen. Vervang alleen door hetzelfde of een gelijkwaardig type.

Dit product bevat een knoopcelbatterij. Als de knoopcelbatterij wordt ingeslikt, kan deze ernstige inwendige brandwonden veroorzaken in slechts 2 uur.
Houd nieuwe en gebruikte batterijen buiten het bereik van kinderen.
Als het batterijcompartiment niet goed sluit, stop dan met het gebruik van het product en houd het buiten het bereik van kinderen.
Als u vermoedt dat batterijen zijn ingeslikt of in een lichaamsdeel terecht zijn gekomen, dient u onmiddellijk medische hulp in te roepen.

## 3. Koppelen van de schakelaar aan de de DiO draadloze schakelaar

Fig.4

Dit product is compatibel met alle DiO 1.0-bedieningselementen: afstandsbediening, draadloze schakelaars en melders.

1. Druk eenmaal op de centrale toets van de REV-433 ontvanger schakelaar, de LED begint langzaam in het rood te knipperen.
2. Druk binnen 12 seconden op de 'ON' knop van de DiO 1.0 draadloze schakelaar, afstandsbediening of sensor, de LED op de schakelaar zal snel rood knipperen om de associatie te bevestigen.

**Let op! Wanneer u niet binnen 12 seconden op de "ON"-knop van uw bedieningselement drukt, wordt de leermodus van de schakelaar uitgeschakeld; u moet teruggaan naar stap 1 om te associëren.**

De REV-433 schakelaar kan aan maximaal 6 verschillende DiO regelaars worden gekoppeld. Als het geheugen vol is, kunt u geen 7e commando installeren, zie paragraaf 3.1 om een commando te verwijderen.

## 3.1 Verwijderen een DiO 1.0-bedieningselement

Om een commando van de REV-433 schakelaar te verwijderen
- Druk eenmaal op de middelste knop van de schakelaar, de LED begint langzaam rood te knipperen.
- Druk op de 'OFF' toets van de te wissen DiO bediening, de LED zal snel rood knipperen om het wissen te bevestigen.

## 4. Resetten

Om de REV-433 schakelaar terug te zetten naar de fabrieksinstellingen :
Houd de middelste knop gedurende 6 seconden ingedrukt tot de LED snel rood knippert en laat dan los.

## 5. Gebruik

**Met de DiO afstandsbediening / draadloze schakelaar :**
Druk op de "ON" ("OFF") toets op uw DiO bediening om het licht aan (uit) te zetten.

**Op de schakelaar:**
Schakel het licht aan/uit door één keer op de betreffende knop te drukken.

## 6. Verhelpen van problemen

**Het licht gaat niet aan met een DiO-besturing of sensor:**
- Controleer of uw schakelaar is aangesloten op de stroomvoorziening.
- Controleer de polariteit en/of de batterijstatus van uw draadloze schakelaar.
- Controleer of het geheugen van uw schakelaar niet vol is, de schakelaar kan gekoppeld worden aan maximaal 6 DiO commando's (afstandsbediening, schakelaar en/of sensor), zie paragraaf 3.1 om een commando te wissen.
- Zorg ervoor dat u een commando gebruikt dat het DiO 1.0 protocol gebruikt.

**Belangrijk: Er moet minstens 1 tot 2 meter afstand blijven tussen twee DiO-ontvangers (module, en/of stopcontact). Het bereik tussen de schakelaar en het DiO-bedieningselement kan minder worden door dikke muren of door de aanwezigheid van een bestaand draadloos netwerk.**

## 7. Technische gegevens

**REV-433**
Protocol: 433,92 MHz door DiO
EIRP: max. 0,7 mW
Bereik met één DiO-besturing: 50m (vrije veld)
Max. 6 gekoppelde DiO 1.0 zenders
Bedrijfstemperatuur: 0 tot 35°C
Stroomvoorziening: 220 - 240 V - 50Hz
Max: 200W
d x h: 85 x 85 x 37 mm

Voor gebruik binnenshuis (IP20). Gebruik niet in een vochtige omgeving.

~ Wisselstroom

**54717**
- Protocol: DiO 1.0
- Frequentie: 433,92 MHz
- Max. uitgezonden vermogen radiofrequentie: <20 mW
- Bedrijfstemperatuur: -10° tot 35°C
- Zendafstand: 50 m (in vrij veld)
- Lithium batterij: CR2032 3V (meegeleverd)
- Aantal kanalen: 1
- Afmetingen: 86 x 85 x 13 mm

Gebruik binnenshuis (IP20), niet gebruiken in een vochtige omgeving.

## 8. Voltooi uw installatie

U kunt uw installatie uitbreiden met DiO-oplossingen voor het bedienen van uw verwarming, uw verlichting, uw rolluiken of tuinaccessoires of voor videobewaking om uw woning in de gaten te houden. Eenvoudig, goede kwaliteit, uitbreidbaar en betaalbaar ... U vindt alle informatie over de DiO Connected Home-oplossingen op www.DiOhome.com.

**Recycling**
Overeenkomstig de Europese AEEA-richtlijn (2002/96/EG) en de richtlijn inzake accu's (2006/66/EG), dienen afgedankte elektrische en elektronische apparatuur en accu's gescheiden ingeleverd te worden bij een lokale dienst die gespecialiseerd is in het inzamelen van dergelijk afval. Gooi deze producten niet weg bij het gewone huisvuil. Informeer naar de geldende voorschriften. Het afvalcontainersymbool geeft aan dat dit product in geen enkel EU-land weggegooid mag worden bij het huishoudelijke afval. Om elk risico voor het milieu of de gezondheid van de mens als gevolg van ongecontroleerd wegwerpen te voorkomen, dient u het product op een verantwoorde manier te recycleren. Zo wordt ook duurzaam hergebruik van grondstoffen bevorderd. Lever uw afgedankte product in via de aanwezige inlever- of inzamelsystemen of neem contact op met uw oorspronkelijke verkooppunt. Het verkooppunt zal het dan in overeenstemming met de wettelijke bepalingen recycleren.

CHACON verklaart dat de REV-433 lichtschakelaar en draadloze schakelaar 54717 in overeenstemming zijn met de essentiële eisen en andere relevante bepalingen van de RED-richtlijn 2014/53/EU.
De volledige tekst van de EU-conformiteitsverklaring is beschikbaar op het volgende webadres:
www.chacon.com/conformity

# ES – Kit de interruptor bidireccional inalámbrico

## 0.Tutorial en video

Para simplificar la comprensión y la instalación de nuestros paquetes y soluciones, hemos optado por unas instrucciones filmadas: puede verlas en nuestro canal **Youtube.com/c/dio-connected-home**, en la pestaña de listas de **reproducción**.

## 1. Instalación del interruptor de la luz

Este producto debe ser instalado de acuerdo con las normas de instalación y preferiblemente por un electricista cualificado. Una instalación incorrecta y/o un uso inadecuado pueden suponer un riesgo de descarga eléctrica o de incendio.
**Desconecte la alimentación eléctrica antes de realizar el mantenimiento.**

## 1.1 Conexión del interruptor

Fig.1

Retire su interruptor mecánico.
Pele los cables unos 8 mm para asegurar una buena superficie de contacto.

Fig.1
1 Conecte L (marrón o rojo) al terminal L del módulo
2 Conecte el cable de la bombilla (marrón o rojo) al terminal L1 del módulo
3 Conecte el condensador en paralelo a la bombilla para un funcionamiento óptimo.

Si la instalación tiene un cable neutro en el interruptor, conecte los 2 cables neutros (azules) entre sí utilizando un conector.

## 1.2 Instalación del interruptor en la pared

Fig.2

- Con la ayuda de las garras suministradas
  Para acceder a las garras, retire el módulo frontal con un pequeño destornillador plano empujando hacia dentro las 2 muescas inferiores. Retire las garras de su ubicación y ajuste los 2 tornillos para asegurar el interruptor.

- Utilizando 2 tornillos no suministrados
  Fije el interruptor a su caja de empotrar utilizando 2 tornillos no suministrados.

## 2. Instalación del interruptor inalámbrico

Retire la placa frontal del interruptor (véase el apartado 2.1) y retire la lengüeta de la batería.

## 2.1 Cambiar la batería

Fig.3

El LED rojo del interruptor se atenúa cuando la batería está baja.

Para cambiar la batería:
1. Retire el marco y la placa frontal del interruptor
2. Con un pequeño destornillador plano, retire el compartimento de la pila presionando la pequeña
la pequeña muesca hacia dentro mientras tira hacia abajo.
3. Sustituya la pila vieja por una nueva pila CR2032 - 3V, asegurándose de colocarla con el lado + hacia arriba.
4. Vuelva a colocar el compartimento de la pila y la placa frontal hasta que oiga un clic.

**Precaución :** Peligro de explosión si la batería no se sustituye correctamente. Sustitúyala sólo por otra del mismo tipo o equivalente.

Este producto contiene una pila de botón. Si se ingiere la pila de botón, puede causar graves quemaduras internas en tan sólo 2 horas.
Mantenga las pilas nuevas y usadas fuera del alcance de los niños.
Si el compartimento de las pilas no se cierra correctamente, deje de utilizar el producto y manténgalo fuera del alcance de los niños.
Si sospecha que las pilas pueden haber sido ingeridas o colocadas dentro de una parte del cuerpo, busque atención médica inmediatamente.

## 3. Asociar el interruptor con el interruptor inalámbrico DiO Fig.4

Este producto es compatible con todos los mandos DiO 1.0: mandos a distancia, interruptores inalámbricos y sensores.

1. Pulse una vez el botón central del interruptor receptor REV-433, el LED empieza a parpadear lentamente en rojo.
2. Antes de que transcurran 12 segundos, pulse el botón "ON" del interruptor inalámbrico DiO 1.0, del mando a distancia o del sensor; el LED del interruptor parpadeará rápidamente en rojo para confirmar la asociación.

**Precaución: Si no pulsa el botón "ON" de su mando inalámbrico en 12 segundos, el interruptor saldrá del modo de aprendizaje; deberá volver al paso 1 para la asociación.**

El conmutador REV-433 puede enlazarse con hasta 6 controles DiO diferentes. Si la memoria está llena, no podrá instalar un 7º comando, vea la sección 3.1 para borrar un comando.

## 3.1 Borrar un comando DiO 1.0

**Para eliminar un comando del interruptor REV-433**
- Pulse el botón central del interruptor una vez, el LED comienza a parpadear lentamente en rojo.
- Pulse el botón "OFF" del mando DiO que desea borrar, el LED parpadeará rápidamente en rojo para confirmar el borrado.

## 4. Reiniciar el interruptor

Para restablecer la configuración de fábrica del interruptor REV-433 :
Mantenga pulsado el botón central durante 6 segundos hasta que el LED parpadee rápidamente en rojo y suéltelo.

## 5. Uso

**Con el mando a distancia / interruptor inalámbrico DiO :**
Pulse el botón "ON" ("OFF") de su mando DiO para encender (apagar) la luz.

**En el interruptor:**
Enciende y apaga la luz pulsando una vez el botón correspondiente.

## 6. Resolución de problemas

**La iluminación no se enciende al pulsar el mando a distancia o el interruptor, o el detector está activado:**
- Compruebe que su interruptor está conectado a la red eléctrica.
- Compruebe la polaridad y/o el estado de la batería de su interruptor inalámbrico.
- Compruebe que la memoria de su conmutador no está llena, el conmutador puede estar vinculado a un máximo de 6 comandos DiO (mando a distancia, conmutador y/o sensor), consulte el apartado 3.1 para borrar un comando.
- Asegúrese de que está utilizando un comando que utiliza el protocolo DiO 1.0.

**Importante: Se requiere una distancia mínima de 1-2 m entre dos receptores DiO (módulo y/o enchufe). El alcance entre el interruptor y el dispositivo DiO puede verse reducido por el grosor de las paredes o por un entorno inalámbrico existente.**

## 7. Datos técnicos

**REV-433**
Protocolo: 433,92 MHz por DiO
EIRP: máx. 0,7 mW
Alcance con un mando DiO: 50m (campo libre)
Máx. 6 transmisores DiO 1.0 asociados
Temperatura de funcionamiento: 0 a 35°C
Alimentación: 220 - 240 V - 50Hz
Máximo: 200W
d x h: 85 x 85 x 37 mm

Uso en interior (IP20). No utilizar en un entorno húmedo.

~ Corriente alterna

**54717**
- Protocolo: DiO 1.0
- Frecuencia: 433,92 MHz
- Potencia máxima de radiofrecuencia transmitida <20 mW
- Temperatura de funcionamiento: -10° a 35°C
- Distancia de transmisión 50 m (en campo libre)
- Batería de litio: CR2032 3V (incluida)
- Número de canales: 1
- Dimensiones: 86 x 85 x 13 mm

Uso en interiores (IP20), no utilizar en ambientes húmedos.

## 8. Complete su instalación

Añada a su instalación soluciones DiO para controlar la calefacción, la iluminación, las persianas, el jardín... o con fines de videovigilancia para estar al tanto de lo que sucede en su hogar. Fáciles, de calidad, evolutivas y económicas. Consulte todas las soluciones DiO Connected Home en www.DiOhome.com

**Reciclaje**
onforme a la directiva RAEE (2002/96/CE) y a las directivas sobre acumuladores (2006/66/CE), los dispositivos eléctricos o electrónicos, así como las pilas y los acumuladores deberán ser recogidos por separado por un sistema especializado en la recogida de dichos residuos. No elimine estos productos junto con los residuos normales. Consulte las normativas vigentes. El logotipo de un contenedor de basura indica que este producto no debe eliminarse junto con los residuos domésticos en ningún país de la UE. Para evitar riesgos en el medio ambiente o la salud humana debido a un desguace incontrolado, recicle el producto de forma responsable. Esto favorecerá el uso sostenible de recursos materiales. Para devolver su producto usado, utilice los sistemas de recogida y devolución correspondientes o contacte con el distribuidor original. El distribuidor lo reciclará conforme a las normas reglamentarias.

CHACON declara que el interruptor de luz REV-433 y el interruptor inalámbrico 54717 cumplen con los requisitos esenciales y otras disposiciones relevantes de la Directiva RED 2014/53/UE.
El texto completo de la declaración de conformidad de la UE está disponible en la siguiente dirección web: www.chacon.com/conformity

# PT - Kit de interruptor bidireccional sem fios

## 0.Vídeo tutorial

A fim de simplificar a compreensão e instalação dos nossos pacotes e soluções, optámos pelas instruções filmadas: pode vê-las no nosso canal **Youtube.com/c/dio-connected-home**, no separador das **listas de reprodução**.

## 1.Instalar o interruptor de luz

Este produto deve ser instalado de acordo com as regras de instalação e de preferência por um electricista qualificado. A instalação incorrecta e/ou utilização incorrecta pode resultar no risco de choque eléctrico ou incêndio.
**Desligar a fonte de alimentação antes da manutenção.**

## 1.1 Ligação do interruptor Fig.1

Retire o seu interruptor mecânico.

Fig.1
1 Ligar L (castanho ou vermelho) ao terminal L do módulo
2 Ligar o cabo da lâmpada (castanho ou vermelho) ao terminal L1 do módulo
3 Ligar o condensador em paralelo com a lâmpada para um funcionamento óptimo.

Se a instalação tiver um fio neutro no interruptor, ligar os 2 fios neutros (azuis) juntos usando um conector.

## 1.2 Instalar o interruptor na parede Fig.2

- Com a ajuda das garras fornecidas
  Para aceder às garras, remover o módulo frontal com uma pequena chave de fendas plana, empurrando nos 2 entalhes inferiores. Retirar as garras da sua localização e apertar os 2 parafusos para fixar o interruptor.

- Usando 2 parafusos não fornecidos
  Fixar o interruptor à sua caixa de descarga usando 2 parafusos não fornecidos.

## 2. Instalar o interruptor sem fios

Remover a placa frontal do interruptor (ver secção 2.1) e remover a patilha na bateria.

## 2.1 Trocar a bateria Fig.3

O LED vermelho no interruptor é atenuado quando a bateria está fraca.

Para mudar a bateria:
1. Retirar a armação e a placa frontal do interruptor
2. Utilizando uma pequena chave de fendas de cabeça plana, remover o compartimento da bateria, pressionando a pequena
o pequeno entalhe para dentro enquanto se puxa para baixo.
3. Substituir a bateria antiga por uma nova CR2032 - 3V, certificando-se de a colocar com o lado + para cima.
4. Substituir o compartimento da bateria e a placa frontal até ouvir um clique.

**Cuidado:** Perigo de explosão se a bateria não for substituída correctamente. Substituir apenas com o mesmo tipo ou equivalente.

Este produto contém uma bateria de pilhas de botões. Se a bateria de células-botão for engolida, pode causar queimaduras internas graves em apenas 2 horas.
Manter as pilhas novas e usadas fora do alcance das crianças.
Se o compartimento da pilha não fechar correctamente, parar de utilizar o produto e mantê-lo fora do alcance das crianças.
Se suspeitar que as pilhas possam ter sido engolidas ou colocadas dentro de uma parte do corpo, procure imediatamente cuidados médicos.

## 3. Associar o interruptor com o interruptor sem fios DiO Fig.4

Este produto é compatível com o conjunto dos comandos DiO 1.0: telecomando, interruptores e sensores.

1. Premir uma vez o botão central do interruptor receptor REV-433, o LED começa a piscar lentamente a vermelho.
2. Dentro de 12 segundos, premir o botão 'ON' no interruptor sem fios DiO 1.0, telecomando ou detector, o LED no interruptor piscará rapidamente a vermelho para confirmar a associação.

**Atenção: Se não premir o botão 'ON' no seu interruptor sem fios dentro de 12 segundos, o interruptor receptor sairá do modo de aprendizagem; deve voltar ao passo 1 para associação.**

O interruptor REV-433 pode ser ligado a um máximo de 6 comandos DiO diferentes. Se a memória estiver cheia, não será possível instalar um 7º comando, ver secção 3.1 para apagar um comando.

## 3.1 Apagar um comando DiO 1.0

**Para apagar um comando do interruptor REV-433 :**
- Premir uma vez o botão central do interruptor, o LED começa a piscar lentamente a vermelho.
- Premir o botão 'OFF' do telecomando DiO a ser apagado, o LED piscará rapidamente a vermelho para confirmar a eliminação.

## 4. Reiniciar o interruptor

Para repor o interruptor REV-433 para a sua configuração de fábrica :
Manter premido o botão central durante 6 segundos até o LED piscar rapidamente a vermelho e soltar-se.

## 5. Utilização

Com o telecomando DiO / interruptor sem fios :
Prima o botão "ON" ("OFF") no seu comando DiO para ligar (desligar) a luz.

No interruptor:
Ligar/desligar a luz premindo uma vez o botão correspondente.

## 6. Resolução de problemas

**A iluminação não se acende aquando da pressão no telecomando, interruptor ou se o sensor estiver ativo:**
- Certifique-se de que o seu interruptor REV-433 está bem instalado e ligado à corrente elétrica.
- Verifique a polaridade e/ou esgotamento da(s) pilha(s) do seu interruptor sem fios.
- Verifique se a memória do seu interruptor não está cheia, o interruptor pode ser ligado a até 6 comandos DiO (telecomando, interruptor e/ou sensor), ver parágrafo 3.1 para apagar um comando.
- Certifique-se de que está a utilizar um comando que utiliza o protocolo DiO 1.0.

**Importante: É necessária uma distância mínima de 1-2m entre dois receptores DiO (módulo e/ou tomada). O alcance entre o interruptor e o comando DiO pode ser reduzido devido à espessura das paredes ou a um ambiente sem fios existente.**

## 7. Dados técnicos

**REV-433**
Protocolo: 433,92 MHz por DiO
EIRP: máximo. 0,7 mW
Alcance com um controlo DiO: 50m (campo livre)
Máx. 6 transmissores DiO 1.0 associados
Temperatura de funcionamento: 0 a 35°C
Alimentação eléctrica: 220 - 240 V - 50Hz
Máximo: 200W
d x h: 85 x 85 x 37 mm

Utilização interna (IP20). Não utilize num ambiente húmido

~ Corrente alternada

**54717**
- Protocolo: DiO 1.0
- Frequência: 433,92 MHz
- Potência máxima de radiofrequência transmitida: <20 mW
- Temperatura de funcionamento : -10° a 35°C
- Distância de transmissão: 50 m (em campo livre)
- Bateria de lítio: CR2032 3V (incluída)
- Número de canais: 1
- Dimensões: 86 x 85 x 13 mm

Utilização em interiores (IP20), não utilizar em ambientes húmidos.

## 8. Complete a sua instalação

Utilize suplementos para a sua instalação com as soluções DiO para controlar o seu aquecimento, iluminação, persianas ou jardim, ou utilize a videovigilância para controlar o que acontece na sua casa. Simples, de alta qualidade, expansíveis e económicas... conheça todas as soluções DiO Connected Home em www.DiOhome.com

**Reciclagem**
De acordo com as diretivas europeias WEEE (2002/96/EC) e diretivas relativas aos acumuladores (2006/66/EC), qualquer dispositivo ou acumulador elétrico ou eletrónico deve ser recolhido separadamente por um sistema local especializado na recolha desses resíduos. Não elimine estes produtos juntamente com o lixo doméstico. Verifique os regulamentos em vigor. A figura em forma de caixote do lixo indica que este produto não deve ser eliminado juntamento com o lixo doméstico, em nenhum país da UE. Para evitar qualquer risco para o meio ambiente ou saúde humana devido a resíduos não controlados, recicle o produto de forma responsável. Desta forma, estará a promover a utilização sustentável dos recursos materiais. Para devolver o dispositivo usado, utilize os sistemas de devolução e recolha ou entre em contacto com o revendedor original. O revendedor irá reciclá-lo de acordo com as disposições regulamentares.

CHACON declara que o interruptor de luz REV-433 e o interruptor sem fios 54717 estão em conformidade com os requisitos essenciais e outras disposições relevantes da Directiva RED 2014/53/UE.
O texto completo da Declaração de Conformidade da UE está disponível no seguinte endereço web: www.chacon.com/conformity

# PL - Bezprzewodowy zestaw przełączników dwukierunkowych

## 0.Samouczek wideo

Aby ułatwić zrozumienie i instalację naszych pakietów i rozwiązań, zdecydowaliśmy się na instrukcje filmowe: można je obejrzeć na naszym kanale Youtube.com/c/dio-connected-home, w zakładce playlisty.

## 1. Instalacja wyłącznika światła

Ten produkt musi być zainstalowany zgodnie z zasadami instalacji i najlepiej przez wykwalifikowanego elektryka. Nieprawidłowa instalacja i/lub niewłaściwe użytkowanie mogą spowodować ryzyko porażenia prądem lub pożaru.
**Przed przystąpieniem do prac serwisowych należy odłączyć zasilanie.**

## 1.1 Podłączenie wyłącznika Fig.1

Zdejmij przełącznik mechaniczny.
Odizolować przewody na długości około 8 mm, aby zapewnić dobrą powierzchnię styku.

Fig.1
1 Podłączyć przewód L (brązowy lub czerwony) do zacisku L modułu
2 Podłącz przewód od żarówki (brązowy lub czerwony) do zacisku L1 modułu
3 Podłącz kondensator równolegle do żarówki, aby uzyskać optymalne działanie.

Jeśli instalacja posiada przewód neutralny na przełączniku, połącz ze sobą 2 przewody neutralne (niebieskie) za pomocą złączki.

## 1.2 Montaż wyłącznika na ścianie Fig.2

- Za pomocą dostarczonych pazurków
  Aby uzyskać dostęp do pazurków, zdejmij moduł przedni za pomocą małego płaskiego śrubokręta, naciskając do wewnątrz na 2 dolne wycięcia. Wyjmij pazurki z ich miejsca i dokręć 2 śruby, aby zabezpieczyć przełącznik.

- Używając 2 śrub nie dostarczonych w zestawie
  Przymocuj wyłącznik do puszki podtynkowej za pomocą 2 śrub, które nie są dołączone do zestawu.

## 2. Instalacja wyłącznika bezprzewodowego

Zdejmij przednią płytę przełącznika (patrz rozdział 2.1) i wyjmij zatrzask przy baterii.

## 2.1 Wymień baterię Fig.3

Czerwona dioda LED na przełączniku jest przyciemniona, gdy bateria jest słaba.

Aby wymienić baterię:
1. Zdejmij ramkę i płytę czołową wyłącznika.
2. Używając małego płaskiego śrubokręta, wyjmij komorę baterii, naciskając mały małe nacięcie do środka, pociągając w dół.
3. Wymień starą baterię na nową baterię CR2032 - 3V, pamiętając, aby umieścić ją stroną + do góry.
4. Załóż komorę baterii i płytę przednią, aż usłyszysz kliknięcie.

**Ostrożnie:** Niebezpieczeństwo wybuchu, jeśli bateria nie zostanie wymieniona prawidłowo. Wymieniaj wyłącznie na baterie tego samego lub równoważnego typu.

Ten produkt zawiera baterię guzikową. Jeśli bateria guzikowa zostanie połknięta, może spowodować poważne oparzenia wewnętrzne w ciągu zaledwie 2 godzin.
Nowe i zużyte baterie należy przechowywać w miejscu niedostępnym dla dzieci.
Jeśli komora baterii nie zamyka się prawidłowo, należy zaprzestać używania produktu i przechowywać go w miejscu niedostępnym dla dzieci.
W przypadku podejrzenia, że baterie mogły zostać połknięte lub umieszczone w jakiejś części ciała, należy natychmiast zwrócić się o pomoc do lekarza.

## 3. Połączenie przełącznika z bezprzewodowym przełącznikiem DiO Fig.4

Produkt ten jest kompatybilny ze wszystkimi sterownikami DiO 1.0: pilotami bezprzewodowymi, przełącznikami i czujnikami.

1. Nacisnąć raz środkowy przycisk przełącznika odbiornika REV-433, dioda LED zacznie powoli migać w kolorze czerwonym.
2. W ciągu 12 sekund należy nacisnąć przycisk "ON" na wyłączniku bezprzewodowym DiO 1.0, pilocie lub czujniku, dioda LED na wyłączniku szybko zamiga na czerwono, potwierdzając skojarzenie.

**Uwaga: Jeśli nie naciśniesz przycisku "ON" na kontrolerze bezprzewodowym w ciągu 12 sekund, przełącznik wyjdzie z trybu uczenia się; musisz wrócić do kroku 1 w celu skojarzenia.**

Przełącznik REV-433 może być połączony z maksymalnie 6 różnymi urządzeniami sterującymi DiO. Jeśli pamięć jest pełna, nie będzie można zainstalować 7. polecenia, patrz sekcja 3.1, aby usunąć polecenie.

## 3.1 Usuwanie poleceń DiO 1.0

**Aby usunąć polecenie z przełącznika REV-433**
- Naciśnij raz środkowy przycisk przełącznika, dioda LED zacznie powoli migać na czerwono.
- Wcisnąć przycisk "OFF" na sterowniku DiO, który ma być skasowany, dioda LED szybko zamiga na czerwono potwierdzając skasowanie.

## 4. Zresetować przełącznik

W celu przywrócenia ustawień fabrycznych przełącznika REV-433 :
Naciśnij i przytrzymaj przycisk centralny przez 6 sekund, aż dioda LED zacznie szybko migać na czerwono, a następnie zwolnij przycisk.

## 5. Operacja

**Za pomocą pilota DiO / przełącznika bezprzewodowego :**
Naciśnij przycisk "ON" ("OFF") na sterowniku DiO, aby włączyć (wyłączyć) światło.

**Na przełączniku:**
Włączanie/wyłączanie światła poprzez jednokrotne naciśnięcie odpowiedniego przycisku.

## 6. Rozwiązywanie problemów

**Światło nie włącza się za pomocą sterownika lub czujnika DiO:**
- Sprawdź, czy przełącznik jest podłączony do zasilania.
- Sprawdź polaryzację i/lub stan baterii w przełączniku bezprzewodowym.
- Sprawdź, czy pamięć wyłącznika nie jest pełna, wyłącznik może być połączony z maksymalnie 6 poleceniami DiO (pilot, wyłącznik i/lub czujnik), patrz paragraf 3.1, aby usunąć polecenie.
- Upewnij się, że używasz polecenia, które wykorzystuje protokół DiO 1.0.

**Ważne: Wymagana jest minimalna odległość 1-2m pomiędzy dwoma odbiornikami DiO (moduł i/lub gniazdo). Zasięg pomiędzy przełącznikiem a sterownikiem DiO może być ograniczony przez grube ściany lub istniejące środowisko bezprzewodowe.**

## 7. Dane techniczne

**REV-433**
- Protokół: 433,92 MHz przez DiO
- EIRP: max. 0,7 mW
- Zasięg z jednym sterownikiem DiO: 50m (- pole swobodne)
- Max. 6 powiązanych nadajników DiO 1.0
- Temperatura pracy: 0 do 35°C
- Zasilanie: 220 - 240 V - 50Hz
- Max: 200W
- d x h: 85 x 85 x 37 mm

Do użytku wewnątrz pomieszczeń (IP20). Nie używać w otoczeniu wilgotnym

~ Prąd przemienny

**54717**
- Protokół: DiO 1.0
- Częstotliwość: 433,92 MHz
- Maks. moc nadawanej częstotliwości radiowej: <20 mW
- Temperatura pracy: -10° do 35°C
- Odległość nadawania: 50 m (w wolnym polu)
- Bateria litowa: CR2032 3V (w zestawie)
- Ilość kanałów: 1
- Wymiary: 86 x 85 x 13 mm

Do użytku wewnątrz pomieszczeń (IP20), nie używać w wilgotnym środowisku.

## 8. Zakończ swoją instalację

Añada a su instalación soluciones DiO para controlar la calefacción, la iluminación, las persianas, el jardín... o con fines de videovigilancia para estar al tanto de lo que sucede en su hogar. Fáciles, de calidad, evolutivas y económicas. Consulte todas las soluciones DiO Connected Home en www.DiOhome.com

**Recykling**
godnie z dyrektywą europejską WEEE (2002/96/WE) i dyrektywą w sprawie akumulatorów (2006/66/WE) wszelkie urządzenia elektryczne i elektroniczne oraz akumulatory podlegają oddzielnej zbiórce odpadów wykonywanej przez lokalne firmy specjalizujące się w odbiorze takich odpadów. Nie usuwać tych produktów z odpadami zwykłymi. Przestrzegać obowiązujących przepisów. Symbol przekreślonego pojemnika na odpady oznacza, że w żadnym kraju UE urządzenia tego nie wolno usuwać z odpadami z gospodarstwa domowego. Aby zapobiec zagrożeniu dla środowiska i zdrowia ludzkiego z powodu niekontrolowanej utylizacji, urządzenie należy poddać recyklingowi w sposób odpowiedzialny. Postępowanie takie promuje zrównoważone wykorzystywanie zasobów materialnych. Aby zwrócić urządzenie wycofane z użytkowania, należy skorzystać z systemów zwrotu i odbioru lub skontaktować się ze sprzedawcą urządzenia. Sprzedawca podda urządzenie recyklingowi zgodnie z obowiązującymi przepisami.

CHACON oświadcza, że przełącznik światła REV-433 i przełącznik bezprzewodowy 54717 są zgodne z zasadniczymi wymaganiami i innymi odpowiednimi przepisami dyrektywy RED 2014/53/UE.
Pełny tekst deklaracji zgodności UE jest dostępny pod następującym adresem internetowym: www.chacon.com/conformity

# DE - Kabelloses Zwei-Wege-Schalter-Kit

## 0.Video-Anleitung

Um das Verständnis und die Installation unserer Pakete und Lösungen zu vereinfachen, haben wir uns für gefilmte Anleitungen entschieden: Sie können diese auf unserem Kanal **Youtube.com/c/dio-connected-home** unter der Registerkarte **Playlists** ansehen.

## 1.Installation des Lichtschalters

Dieses Produkt muss in Übereinstimmung mit den Installationsvorschriften und vorzugsweise von einem qualifizierten Elektriker installiert werden. Bei unsachgemäßer Installation und/oder unsachgemäßem Gebrauch besteht die Gefahr eines elektrischen Schlages oder eines Brandes.
**Trennen Sie das Gerät vor Wartungsarbeiten von der Stromzufuhr.**

## 1.1 Anschluss des Schalters Fig.1

Entfernen Sie Ihren mechanischen Schalter.

Fig.1
1 Schließen Sie L (braun oder rot) an die Klemme L des Moduls an.
2 Schließen Sie das Kabel der Glühlampe (braun oder rot) an die Klemme L1 des Moduls an.
3 Schließen Sie den Kondensator für einen optimalen Betrieb parallel zur Glühlampe an.

Wenn die Anlage über einen Nullleiter am Schalter verfügt, verbinden Sie die beiden (blauen) Nullleiter mit einem Stecker miteinander.

## 1.2 Installation des Schalters an der Wand

Fig.2

- Mit Hilfe der mitgelieferten Krallen
  Um an die Krallen zu gelangen, entfernen Sie das Frontmodul mit einem kleinen flachen Schraubenzieher, indem Sie die 2 unteren Kerben nach innen drücken. Entfernen Sie die Krallen aus ihrer Position und ziehen Sie die 2 Schrauben an, um den Schalter zu sichern.

- Verwendung von 2 nicht mitgelieferten Schrauben
  Befestigen Sie den Schalter mit 2 nicht mitgelieferten Schrauben an Ihrer Unterputzdose.

## 2. Installation des Funkschalters

Nehmen Sie die Frontplatte des Schalters ab (siehe Abschnitt 2.1) und entfernen Sie die Lasche an der Batterie.

## 2.1 Wechseln Sie die Batterie

Fig.3

Die rote LED auf dem Schalter leuchtet nicht mehr, wenn die Batterie schwach ist.

So wechseln Sie die Batterie:
1. Entfernen Sie den Rahmen und die Frontplatte des Schalters
2. Entfernen Sie das Batteriefach mit einem kleinen Schlitzschraubendreher, indem Sie die kleine
die kleine Aussparung nach innen drücken und dabei nach unten ziehen.
3. Ersetzen Sie die alte Batterie durch eine neue CR2032 - 3V-Batterie und achten Sie darauf, dass sie mit der + Seite nach oben eingelegt wird.
4. Setzen Sie das Batteriefach und die Frontplatte wieder ein, bis Sie ein Klicken hören.

**Vorsicht!** Es besteht Explosionsgefahr, wenn die Batterie nicht richtig eingesetzt wird. Ersetzen Sie sie nur durch denselben oder einen gleichwertigen Typ.

Dieses Produkt enthält eine Knopfzellenbatterie. Wenn die Knopfzellenbatterie verschluckt wird, kann sie in nur 2 Stunden schwere innere Verbrennungen verursachen.
Bewahren Sie neue und gebrauchte Batterien außerhalb der Reichweite von Kindern auf.
Wenn sich das Batteriefach nicht richtig schließen lässt, verwenden Sie das Produkt nicht mehr und bewahren Sie es außerhalb der Reichweite von Kindern auf.
Wenn Sie den Verdacht haben, dass Batterien verschluckt wurden oder in einen Körperteil eingedrungen sind, suchen Sie sofort einen Arzt auf.

## 3. Kombination des Schalters mit dem DiO-Funkschalter

Fig.4

Dieses Produkt ist mit allen DiO 1.0-Steuerungen kompatibel: Funkfernbedienungen, Schalter und Sensoren.

1. Drücken Sie die mittlere Taste des REV-433 Empfängerschalters einmal, die LED beginnt langsam rot zu blinken.
2. Drücken Sie innerhalb von 12 Sekunden die "ON"-Taste am DiO 1.0-Funkschalter, an der Fernbedienung oder am Melder. Die LED am Schalter blinkt schnell rot, um die Zuordnung zu bestätigen.

**Achtung: Wenn Sie nicht innerhalb von 12 Sekunden die Taste "ON" an Ihrem drahtlosen Steuergerät drücken, verlässt der Schalter den Lernmodus; Sie müssen dann zur Zuordnung zu Schritt 1 zurückkehren.**

Der REV-433-Schalter kann mit bis zu 6 verschiedenen DiO-Steuerungen verbunden werden. Wenn der Speicher voll ist, können Sie keinen 7. Befehl installieren, siehe Abschnitt 3.1 zum Löschen eines Befehls.

## 3.1 Löschen eines DiO 1.0-Befehls

So löschen Sie einen Befehl aus dem REV-433-Switch
- Drücken Sie die mittlere Taste des Schalters einmal, die LED beginnt langsam rot zu blinken.
- Drücken Sie die 'OFF'-Taste des zu löschenden DiO-Controls, die LED blinkt schnell rot, um den Löschvorgang zu bestätigen.

## 4. Zurücksetzen des Schalters

So setzen Sie den REV-433 auf die Werkseinstellungen zurück:
Halten Sie die mittlere Taste 6 Sekunden lang gedrückt, bis die LED schnell rot blinkt, und lassen Sie sie dann los.

## 5. Operation

Mit der DiO-Fernbedienung / Funkschalter :
Drücken Sie die Taste "ON" ("OFF") auf Ihrem DiO control, um das Licht ein- bzw. auszuschalten.

Am Schalter:
- Schalten Sie das Licht ein/aus, indem Sie die entsprechende Taste einmal drücken.

## 6. Fehlersuche

**Das Licht schaltet sich nicht mit einer DiO-Steuerung oder einem Sensor ein:**
- Überprüfen Sie, ob Ihr Schalter an die Stromversorgung angeschlossen ist.
- Überprüfen Sie die Polarität und/oder den Batteriestatus Ihres Funkschalters.
- Vergewissern Sie sich, dass der Speicher Ihres Schalters nicht voll ist. Der Schalter kann mit bis zu 6 DiO-Befehlen verknüpft werden (Fernbedienung, Schalter und/oder Sensor), siehe Abschnitt 3.1 zum Löschen eines Befehls.
- Stellen Sie sicher, dass Sie einen Befehl verwenden, der das DiO 1.0-Protokoll verwendet.

**Das ist wichtig: Zwischen zwei DiO-Empfängern (Modul und/oder Steckdose) ist ein Mindestabstand von 1-2m erforderlich. Die Reichweite zwischen dem Schalter und der DiO-Steuerung kann durch dicke Wände oder eine vorhandene drahtlose Umgebung verringert werden.**

## 7. Technische Daten

**REV-433**
Protokoll: 433,92 MHz von DiO
EIRP: max. 0,7 mW
Reichweite mit einer DiO-Steuerung: 50m (Freifeld)
Max. 6 verbundene DiO 1.0-Sender
Betriebstemperatur: 0 bis 35°C
Spannungsversorgung: 220 - 240 V - 50Hz
Max: 200W
T x H: 85 x 85 x 37 mm

Zur Verwendung in Innenräumen (IP20). Nicht in feuchter Umgebung verwenden.

~ Wechselstrom

**54717**
- Protokoll: DiO 1.0
- Frequenz: 433,92 MHz
- Max. übertragene Funkfrequenzleistung: <20 mW
- Betriebstemperatur: -10° bis 35°C
- Übertragungsdistanz: 50 m (im freien Feld)
- Lithium-Batterie: CR2032 3V (mitgeliefert)
- Anzahl der Kanäle: 1
- Abmessungen: 86 x 85 x 13 mm

Verwendung in Innenräumen (IP20), nicht in einer feuchten Umgebung verwenden.

## 8. Vervollständigen Sie Ihre Installation

Erweitern Sie Ihre Installation mit DiO-Lösungen zur Steuerung Ihrer Heizung, Beleuchtung, Rollläden oder der Gartentore oder zur Videoüberwachung, damit Sie ein Auge darauf haben, was zu Hause geschieht. Einfach, hochwertig, skalierbar und kostengünstig ... Weitere Informationen über alle DiO Connected-Home-Lösungen finden Sie unter www.DiOhome.com.

**Recycling**
Gemäß der WEEE-Richtlinie über Elektro- und Elektronik-Altgeräte (2002/96/EG) und der Richtlinie über Batterien und Akkumulatoren sowie Altbatterien und Altakkumulatoren (2006/66/EG) sind alle Elektro- und Elektronikgeräte oder Akkumulatoren als Sondermüll zu entsorgen. Entsorgen Sie diese Produkte nicht über den Hausmüll. Informieren Sie sich über die geltenden Vorschriften. Das Logo in Form eines Abfalleimers zeigt an, dass dieses Produkt in den Ländern der EU nicht über den Hausmüll entsorgt werden darf. Um Risiken für die Umwelt oder die menschliche Gesundheit durch unkontrolliertes Verschrotten zu vermeiden, recyceln Sie das Produkt auf verantwortungsvolle Weise. Sie tragen dadurch zur nachhaltigen Nutzung von Materialien und Ressourcen bei. Für die Rückgabe Ihres Altgerätes nutzen Sie bitte die Rückgabe- und Sammelsysteme oder kontaktieren den Händler, bei dem das Gerät ursprünglich gekauft wurde. Der Händler wird es gemäß den gesetzlichen Vorschriften recyceln.

CHACON erklärt, dass der REV-433 Lichtschalter und der Funkschalter 54717 mit den grundlegenden Anforderungen und anderen relevanten Bestimmungen der RED-Richtlinie 2014/53/EU konform sind.
Der vollständige Text der EU-Konformitätserklärung ist unter der folgenden Internetadresse verfügbar:
www.chacon.com/conformity

# EN – Wireless two-way switch kit

## 0.Video tutorial

In order to simplify the understanding and installation of our packages and solutions, we have opted for filmed instructions: you can watch them on our **Youtube.com/c/dio-connected-home** channel, in the **playlists** tab.

## 1. Installing the light switch

This product must be installed in accordance with installation rules and preferably by a qualified electrician. Incorrect installation and/or improper use may result in the risk of electric shock or fire.
**Disconnect the power supply before servicing.**

## 1.1 Switch connection

Fig.1

Remove your mechanical switch.

Fig.1
1 Connect L (brown or red) to terminal L of the module
2 Connect the cable from the bulb (brown or red) to the L1 terminal of the module
3 Connect the capacitor in parallel to the bulb for optimal operation.

If the installation has a neutral wire at the switch, connect the 2 neutral (blue) wires together using a connector.

## 1.2 Installing the switch on the wall

Fig.2

- With the help of the provided claws
  To access the claws, remove the front module with a small flat screwdriver by pushing inward on the 2 lower notches. Remove the claws from their location and tighten the 2 screws to secure the switch.

- Using 2 screws not supplied
  Attach the switch to your flush-mounted box using 2 screws not supplied.

## 2. Installing the wireless switch

Remove the front plate of the switch (see section 2.1) and remove the tab at the battery.

## 2.1 Change the battery

Fig.3

The red LED on the switch is dimmed when the battery is low.

To change the battery:
1. Remove the frame and the front plate of the switch
2. Using a small flathead screwdriver, remove the battery compartment by pressing the small the small notch inward while pulling down.
3. Replace the old battery with a new CR2032 - 3V battery, making sure to place it with the + side up.
4. Replace the battery compartment and the front plate until you hear a click.

**Caution:** Danger of explosion if battery is not replaced correctly. Replace only with the same or equivalent type.

This product contains a button cell battery. If the button cell battery is swallowed, it can cause severe internal burns in as little as 2 hours.
Keep new and used batteries out of reach of children.
If the battery compartment does not close properly, stop using the product and keep it out of reach of children.
If you suspect that batteries may have been swallowed or placed inside a body part, seek medical attention immediately.

## 3. Linking the switch with the DiO wireless switch

Fig.4

This product is compatible with all DiO 1.0 controls: wireless remote controls, switches and sensors.

1. Press the central button of the REV-433 receiver switch once, the LED starts flashing slowly in red.
2. Within 12 seconds, press the 'ON' button on the DiO 1.0 wireless switch, remote control or sensor, the LED on the switch will flash red rapidly to confirm the association.

**Warning: If you do not press the 'ON' button on your wireless controller within 12 seconds, the switch will exit learning mode; you must go back to step 1 for association.**

The REV-433 switch can be linked to up to 6 different DiO controls. If the memory is full, you will not be able to install a 7th command, see section 3.1 to delete a command.

## 3.1 Deleting a DiO 1.0 command

**To delete a command from the REV-433 switch**
- Press the middle button of the switch once, the LED starts to flash slowly in red.
- Press the 'OFF' button of the DiO control to be deleted, the LED will flash red quickly to confirm the deletion.

## 4. Reset the switch

To reset the REV-433 switch to its factory settings :
Press and hold the central button for 6 seconds until the LED flashes red rapidly and release.

## 5. Use

**With the DiO remote control / wireless switch :**
Press the "ON" ("OFF") button on your DiO control to switch the light on (off).

**On the switch:**
Switch the light on/off by pressing the corresponding button once.

## 6. Troubleshooting

**The lighting does not come on when pressing the remote control or switch, or when the detector is activated:**
- Check that your switch is connected to the power supply.
- Check the polarity and/or battery status of your wireless switch.
- Check that the memory of your switch is not full, the switch can be linked to up to 6 DiO commands (remote control, switch and/or sensor), see paragraph 3.1 to delete a command.
- Make sure you are using a command that uses the DiO 1.0 protocol.

**Important: A minimum distance of 1-2 m is necessary between two DiO receivers (module and/or socket). The range between the switch and the DiO device may be reduced by the thickness of the walls or an existing wireless environment.**

## 7. Technical data

**REV-433**
- Protocol: 433.92 MHz by DiO
- EIRP: max. 0,7 mW
- Range with one DiO control: 50m (free field)
- Max. 6 associated DiO 1.0 transmitters
- Operating temperature: 0 to 35°C
- Power supply: 220 - 240 V - 50Hz
- Max: 200W
- d x h: 85 x 85 x 37 mm

Indoor use (IP20). Do not use in a damp environment

~ Alternating current

**54717**
- Protocol: DiO 1.0
- Frequency: 433.92 MHz
- Max transmitted radio frequency power: <20 mW
- Operating temperature : -10° to 35°C
- Transmission distance: 50 m (in free field)
- Lithium battery: CR2032 3V (included)
- Number of channels: 1
- Dimensions: 86 x 85 x 13 mm

Indoor use (IP20), do not use in a humid environment.

## 8. Complete your installation

Supplement your installation with DiO solutions to control your heating, lighting, roller shutters, or garden, or to use video surveillance to keep an eye on what is happening at home. Easy, high-quality, scalable and economical...learn about all of the DiO Connected Home solutions at www.DiOhome.com.

**Recycling**
In accordance with European WEEE directives (2002/96/EC) and directives concerning accumulators (2006/66/EC), any electrical or electronic device or accumulator must be collected separately by a local system specialising in the collection of such waste. Do not dispose of these products with ordinary waste. Check the regulations in force. The logo shaped like a waste bin indicates that this product must not be disposed of with household waste in any EU country. To prevent any risk to the environment or human health due to uncontrolled scrapping, recycle the product in a responsible manner. This will promote the sustainable use of material resources. To return your used device, use the return and collection systems, or contact the original dealer. The dealer will recycle it in accordance with regulatory provisions.

CHACON declares that the REV-433 light switch and wireless switch 54717 are in compliance with the essential requirements and other relevant provisions of the RED Directive 2014/53/EU.
The full text of the EU Declaration of Conformity is available at the following web address:
www.chacon.com/conformity